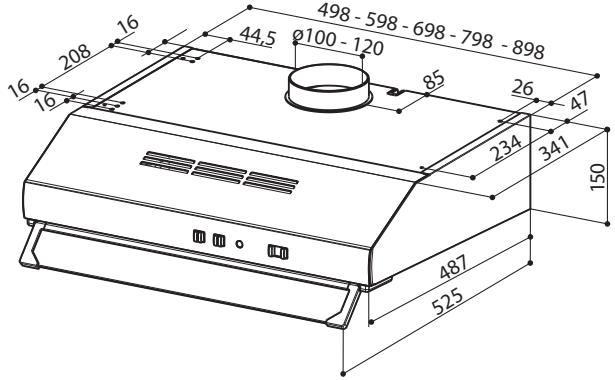
498 - 598 - 698 - 798 - 898
16
208
16
16
44,5
Ø100 - 120
85
26
47
234
341
150
487
525